blumotix

VIDEO CITOFONIA IP
IP VIDEO DOOR PHONE

TOUCH PANELS

DISPOSITIVI KNX
KNX MODULES

blumotix

SMARTPHONE MANIA

ANDROID iOS

Esempio di grafica realizzata su iPad con il software Sentiero.
Scenario created on iPad with the Sentiero software.

Oggi la domotica non può più fare a meno degli Smartphone!

Gli Smartphone sono diventati i moderni telecomandi della propria abitazione, continuamente a disposizione ovunque uno si trovi.
Nell'ambito della casa mediante la rete WiFi o lontano da essa con l'ausilio di Internet, diventano strumenti di supervisione con cui inserire un allarme, regolare una temperatura, aprire un cancello o rispondere al video citofono.
Blumotix mette a disposizione tutti questi servizi grazie a due moderni dispositivi di rete, installabili anche separatamente, il primo per controllare l'impianto Konnex (BX-MS01), il secondo per comunicare con la video citofonia e la video sorveglianza (BX-GW01). I servizi sono installabili mediante App su Smartphone con sistema operativo iOS oppure Android.

Home automation can no longer do without the Smartphone!

Smartphones have become the modern remote controls in your home, always available to you wherever you are.
As part of your home via WiFi network or away from it with Internet, they become instruments of supervision for inputting an alarm, set temperature, open a gate or reply to the video intercom.
Blumotix provides all these services thanks to modern network devices, also separately installable, the first to control the plant Konnex (BX-MS01), the second to communicate with the video intercom and video surveillance (BX-GW01).
Services are installed through App on Smartphones running iOS or Android.

BX-MS01

BX-GW01

VIDEO CITOFONIA IP - IP VIDEO DOOR PHONE

BX-EX01

Postazione Esterna per montaggio a muro:

Dispositivo esterno comprensivo di telecamera, unità audio full duplex, singolo pulsante di chiamata e lettore RFID per controllo accessi (ISO14443).

Outdoor station for wall mount:

Outdoor device consisting of a video camera, full duplex audio unit, individual call button and RFID reader for access control (ISO14443).

BX-EX02

Postazione Esterna per montaggio con scatola di derivazione:

Dispositivo esterno comprensivo di telecamera, unità audio full duplex, singolo pulsante di chiamata e lettore RFID per controllo accessi (ISO14443).

Outdoor station for flush mount:

Outdoor device consisting of a video camera, full duplex audio unit, individual call button and RFID reader for access control (ISO14443).

BX-GW01

Gateway per videocitofonia IP:

Dispositivo dedicato alla distribuzione dello streaming audio video del videocitofono IP all'interno dell'unità abitativa. Permette di collegare fino a 4/6 unità interne. Sono installabili iPad, iPhone, tablet Android, i touch panel della linea Ankore e qualsiasi tipo di comune dispositivo VoIP.

Gateway for IP video door phone:

Dedicated device for IP video door phone audio video streaming distribution within a dwelling unit. It enables to connect up to 4/6 indoor units. The devices suitable for installation are iPad, iPhone, Android tablets, Ankor line touch panels and any standard VoIP device.

BX-EX03

Postazione esterna per ingressi comuni:

Dispositivo esterno comprensivo di telecamera, unità audio full duplex, tastiera e display per la chiamata dei singoli appartamenti e lettore RFID per controllo accessi (ISO14443).

Outdoor station for common access points:

Outdoor device consisting of a video camera, full duplex audio unit, keypad and display to call individual apartments, and RFID reader for access control (ISO14443).

BX-MS02

Unità Server:

Dispositivo dedicato alla gestione della comunicazione condominiale.
Gestisce fino a 200 appartamenti permettendo di colloquiare con gli accessi comuni. Permette l'integrazione di telecamere per la video sorveglianza.

Server Unit:

Dedicated device for communication management in blocks of flats. It can handle up to 200 flats allowing communication with common access points. Also suitable for integration of security cameras.

Ankor è il nuovo sistema videocitofonico IP di Blumotix.

Permette di videocomunicare con apparecchi interni fissi e mobili, compresi iPhone, iPad e Android, con ottime prestazioni sia in termini di risoluzione video sia in termini di sincronizzazione audio.
La videocitofonia Ankor può essere integrata con i touch panel Blumotix e i sistemi KNX.

Ankor is the new IP video door phone system by Blumotix.

It enables video communication with fixed and mobile indoor devices, including iPhone, iPad and Android, with excellent performance in terms of video resolution and audio synchronisation.
Ankor door phones can be integrated with Blumotix touch panels and KNX systems.

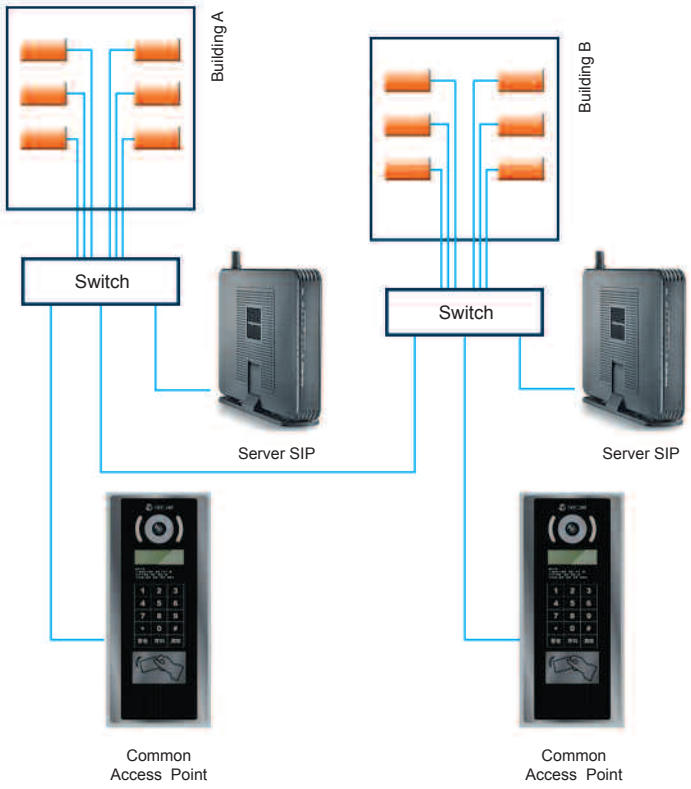

Touch Panels IP

Ankor 10

Touch Panel capacitivo multi finger con display a colori di dimensione 10 pollici, dedicato alla supervisione della casa. Può controllare le automazioni KNX e il videocitofono IP. Il prodotto è dotato di microfono e altoparlante per funzionare come postazione videocitofonica interna di tipo IP (standard SIP). Il dispositivo è montato su staffa e non necessità di aperure posteriori sul muro. Disponibile in colorazione NERO lucido. Il sistema viene direttamente alimentato mediante cavo di rete.

Ankor 10

Capacitive multi finger Touch Panel device with 10 inch colour display, designed for home supervision. It can control KNX automation and the IP video door phone. This product is equipped with a microphone and speaker to act as an IP type indoor video door phone (SIP standard). The device is mounted on a support bracket and does not require any rear opening on the wall. Available in glossy BLACK. Direct input to the system is provided via a power line cable.

Ankor 7

Touch Panel capacitivo multi finger portatile con display a colori di dimensione 7 pollici, dedicato alla supervisione della casa. Mediante la veloce interfaccia WiFi di ultima generazione può videocomunicare con l'esterno e controllare le automazioni KNX. Display IPS ad alta risoluzione (1024x600) ed elevata luminosità con ampio angolo di visuale.

Ankor 7

Portable capacitive multi finger Touch Panel device with 7 inch colour display, designed for home supervision. Thanks to a latest-generation, fast WiFi interface, it can achieve video communication with the outside and control KNX automation. High-res, high brightness IPS display (1024x600) with wide viewing angle.

KNX Server

Dispositivo dedicato alla comunicazione di Smartphone e Tablet con l'impianto Konnex. Viene in particolare utilizzato assieme ai touch panel della linea Ankor per permettere la supervisione dell'impianto Konnex tramite rete IP. KNX Server permette l'accesso a Konnex a più dispositivi simultaneamente mediante applicazioni fornite direttamente da Blumotix.
Sono disponibili versioni per iPhone e iPad, Android e computer con sistema operativo Windows.

KNX Server

Dedicated device for communication with the Konnex system. It enables to monitor one's home via a portable device over the TCP/IP network, both locally through a WiFi access point and remotely via the Internet. The system enables to connect through a dedicated application installed on the portable device.
Applications are available for iPhone and iPad, Android and computers with Windows operating system.

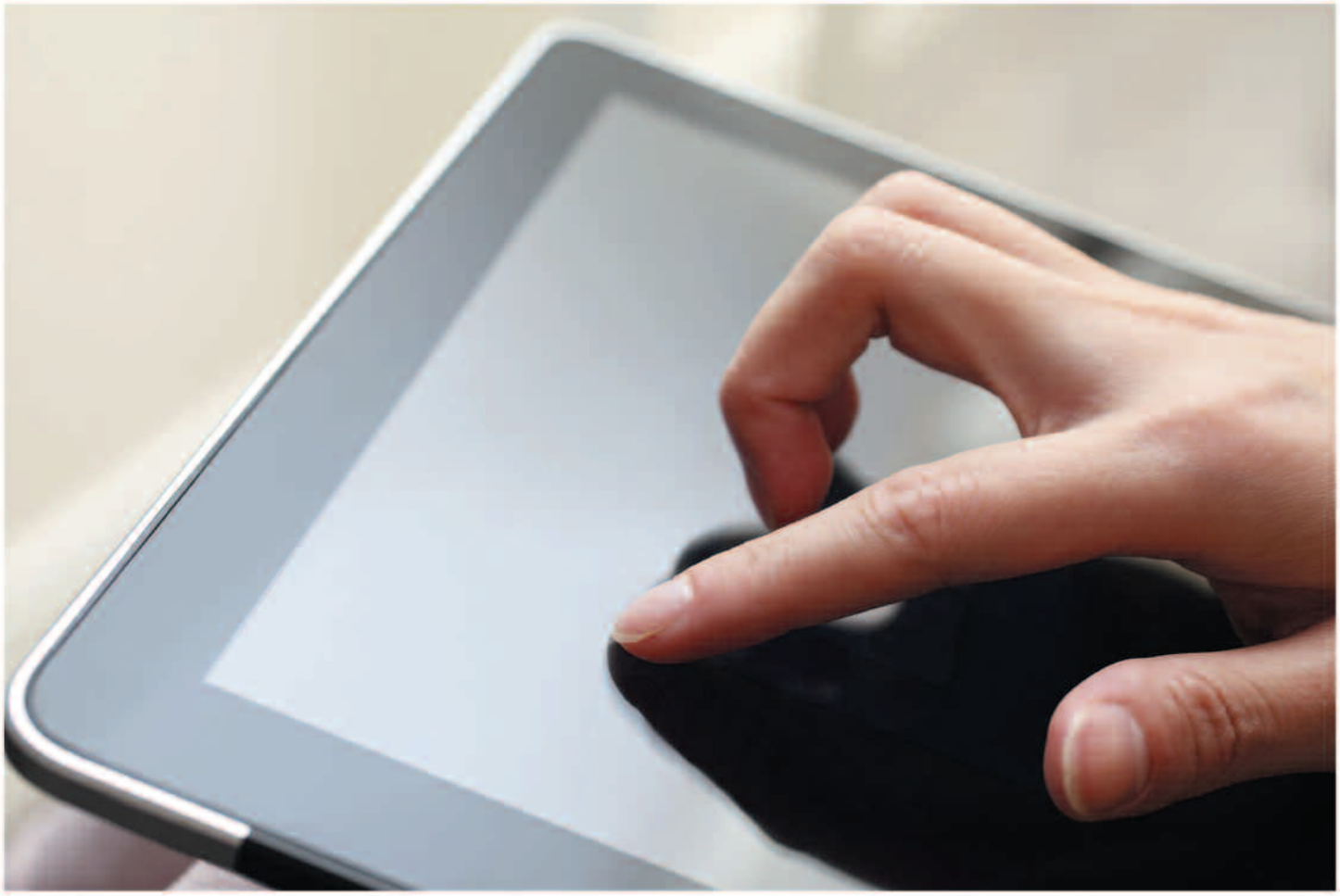

I nuovi computer della linea Ankor sono stati progettati per l'impiego nella videocitofonia IP.

Sono estremamente potenti per offrire ottime prestazioni durante la riproduzione delle immagini provenienti dalle telecamere, dispongono di nuovi touch capacitivi multifinger per trasformare la gestualità della mano in semplici comandi per controllare la casa e infine sono dotati di una sezione audio full duplex per conversazioni in viva voce senza fastidiosi rumori.
Ankor 10 è stato progettato per dialogare con gli altri dispositivi tramite rete TCP/IP ed è provvisto di un solo semplice connettore RJ45 da cui riceve l'alimentazione elettrica e i dati (cavo cat5 o superiori). Viene montato sul muro con una semplice staffa metallica senza bisogno di predisporre scatole di derivazione.
Ankor 7 è un dispositivo portatile che lavora mediante rete WiFi, capace di rendere disponibili gli stessi servizi in ogni punto della casa, senza rinunciare alla qualità di immagini e suoni. Il sistema di videocitofonia Ankor utilizza gli standard di comunicazione SIP e H.264, pertanto risulta perfettamente interfacciabile con tutti i dispositivi VoIP e le telecamere IP. Tutti i dispositivi collegati possono inter comunicare tra loro. Entrambi i computer sono equipaggiati con i software grafici per la gestione della supervisione Konnex attraverso il Mini Server BX-MS01.

New computers of the Ankor line have been designed for use in IP video door phone applications.

They are extremely powerful for optimum performance when playing back images from cameras. They have new capacitive multifinger touch to turn the gestures of the hand in simple commands to control the house. Finally they have a full-duplex audio for hands-free conversations without disturbing noise.
Ankor 10 is designed to communicate with other devices via TCP/IP network and is provided with a single RJ45 connector from which it receives electrical power and data (CAT5 or higher).
Ankor 7 is a portable device that works with WiFi network, able to make available the same services anywhere at home, without decrease quality of pictures and sound. The Ankor system uses video communication standards SIP and H.264, so it is perfectly interfaced with all VoIP devices and IP cameras. All connected devices can inter communicate with each other. Both computers are equipped with graphics software to manage the supervision Konnex through the Mini Server BX-MS01.

Kairos 4:

Touch Panel con display a colori di dimensione 4,3 pollici, dedicato alla supervisione di un impianto Konnex. BCU KNX integrata. Installabile su scatola standard 504. Disponibile nelle colorazioni lucide NERO E BIANCO. Dimensioni: 148mm x 88mm

Kairos 4:

Touch Panel device with 4.3 inch colour display, designed for the supervision of a Konnex system. Integrated BCU KNX. Suitable for installation on a standard 504 box. Available in glossy BLACK AND WHITE colours. Dimensions: 148mm x 88mm

Kairos 7:

Touch Panel con display a colori di dimensione 7 pollici, dedicato alla supervisione Konnex. BCU KNX integrata. Il prodotto è dotato anche di interfaccia audio video per svolgere la funzione di postazione citofonica interna e visualizzare fino a 3 telecamere analogiche. Installabile su scatola mod.16895 Disponibile nelle colorazioni lucide NERO E BIANCO. Dimensioni: 246mm x 148mm

Kairos 7:

Touch Panel device with 7 inch colour display, designed for Konnex supervision. Integrated BCU KNX. This product is also equipped with an audio video interface to act as an indoor door phone station and display up to 3 analog video cameras. Suitable for installation on a mod.16895 box. Available in glossy BLACK AND WHITE colours. Dimensions: 246mm x 148mm

Kairos 10:

Touch Panel con display a colori di dimensione 10 pollici, dedicato alla supervisione Konnex. BCU KNX integrata. Il prodotto è dotato anche di interfaccia audio video per svolgere la funzione di postazione citofonica interna e visualizzare fino a 3 telecamere analogiche. Questo dispositivo è equipaggiato di KNX Server per la gestione dell'impianto con Smartphone e Tablet. Installabile su scatola mod.V71321 Disponibile nelle colorazioni lucide NERO E BIANCO. Dimensioni: 300mm x 220mm

Kairos 10:

Touch Panel device with 10 inch colour display, designed for Konnex supervision. Integrated BCU KNX. This product is also equipped with an audio video interface to act as an indoor door phone station and display up to 3 analog video cameras. This device is also equipped with a KNX Server to support connection to the remote machine system. Suitable for installation on a mod.V71321 box. Available in glossy BLACK AND WHITE colours. Dimensions: 300mm x 220mm

Kairos è la tradizionale linea di computer touch dedicata alla domotica in ambiente Konnex.

Tutti i computer della linea Kairois sono equipaggiati con BCU per un collegamento diretto al cavo bus Konnex. Questi computer, come tutti i prodotti Blumotix, utilizzano l'interfaccia grafica Sentiero che permette di creare scenari personalizzati secondo il gusto e le preferenze del progettista, permettendo di caricare immagini e icone della propria casa.
I dispositivi Kairos 7 e Kairos 10 possono essere utilizzati come postazioni videocitofoniche interne in sistemi analogici tradizionali.
Il dispositivo Kairos 10 è già equipaggiato al suo interno con il KNX Server BX-MS01, pertanto permette il controllo dell'impianto con Smartphone e Tablet (iOS e Android).

Kairos is the traditional line of computers dedicated to home automation touch with Konnex technology.

All Kairos computers are equipped with bus coupling unit for a direct connection to the KNX bus cable. These computers, like all Blumotix products, use the Sentiero Graphic User Interface that allows to create custom scenarios according to the taste and preferences of the designer, allowing uploaded images and icons of your own home.
The devices Kairos 10 and Kairos 7 may be used as internal video door stations in traditional analog systems. The device Kairos 10 is already equipped with the KNB Server BX-MS01, then allows control of the system with Smartphone and Tablet (iOS and Android).

DISPOSITIVI KNX - KNX MODULES

Alimentatori KNX (160mA, 320mA, 640mA)

Unità di alimentazione per Bus Konnex con choke integrato. Ideale per linee con un numero di dispositivi non superiore a 16, 32 e 64, secondo la potenza installata.

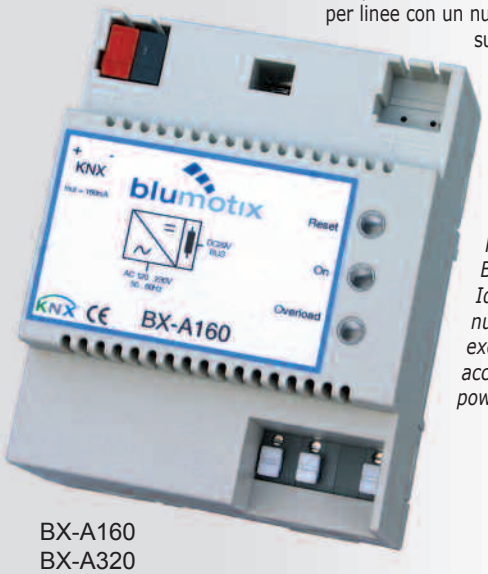

BX-A160
BX-A320
BX-A640

KNX power supply (160mA, 320mA, 640mA)

Power supply unit for Konnex Bus with integrated choke. Ideal product for lines with a number of devices not exceeding 16, 32 e 64, according to the installed power.

BX-T01

Input Digitale e Termostato KNX

Il dispositivo può svolgere contemporaneamente funzione di ingresso digitale a 4 canali per accoppiamento a una tradizionale serie civile e funzione termostato.

Digital Input and KNX Thermostat

This device can act simultaneously as a 4 channel digital input to enable a 4 way switch use and as a thermostat.

BX-P0X

Sonda di Temperatura montata su Serie Civile

Comunicando preventivamente il codice della serie civile desiderata Blumotix può fornire la sonda di temperatura già assemblata sul coperchio.

Temperature Probe

Available in different plastic cover.

Attuatore Multifunzione (4/8 canali x 16A)

Il dispositivo è fornito di 4/8 ingressi per contatti puliti, e 4/8 uscite relè da 16A per il comando di carichi. Il dispositivo prevede che le uscite possano essere configurate in modalità diverse: controllo carichi, in modalità PWM, gestione di tapparelle, gestione di servomotori, in modalità Fan Coil.

Multifunctional Actuator (4/8 channels x 16A)

The device is supplied with 4/8 inputs for clean contacts and 4/8 16A relay outputs for load control. The device makes it possible to configure the 4/8 outputs in different ways: for load control, in PWM mode, to manage shutters/blinds, to manage servomotors, in the Fan Coil mode.

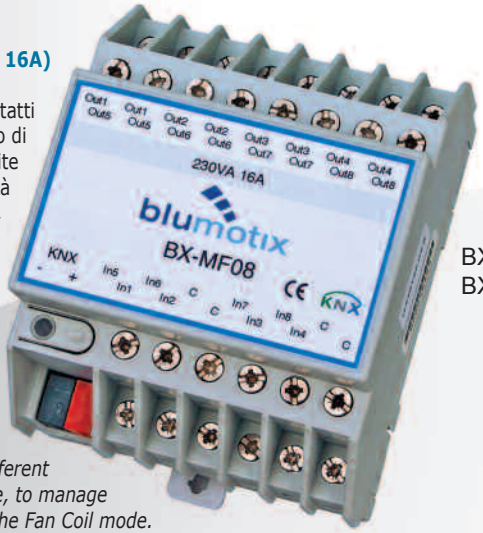

BX-MF04
BX-MF08

BX-SP05

Cavo KNX (2x2 poli)

Matassa lunga 100mt. di cavo per bus Konnex a 2x2 poli.

KNX cable (2X2 poles)

100m long cable coil for 2X2-pole Konnex bus.

BX-DM01
BX-DM02
BX-DM03

Attuatori Dimmer per lampade in bassa tensione e LED (KNX)

DM01 è il modello a tensione costante con catodo comune. Particolarmente indicato per strisce LED bianche e lampade alogene. DM02 è il modello ad anodo comune dedicato alle strisce LED RGB. DM03 è il modello a corrente costante per faretti LED, anche di tipo RGB. Può essere programmato per erogare valori di corrente pari a 300/700/1000mA. Tutti i modelli prevedono alimentatore esterno per meglio adattarsi alle diverse soluzioni progettuali.

Dimmer Actuators for low voltage lamps and LED (KNX)

DM01 is the constant voltage model with common cathode. It is suitable for working with white LED strips and halogen lamps. DM02 is the dedicated device for RGB LED strips (common anode). DM03 is dedicated device for LED light piloting. It can be programmed to work under constant current conditions with values equal to 300/700/1000mA. It is suitable for working with RGB lamps. All models have an external power supply in order to better fit to different design solutions..

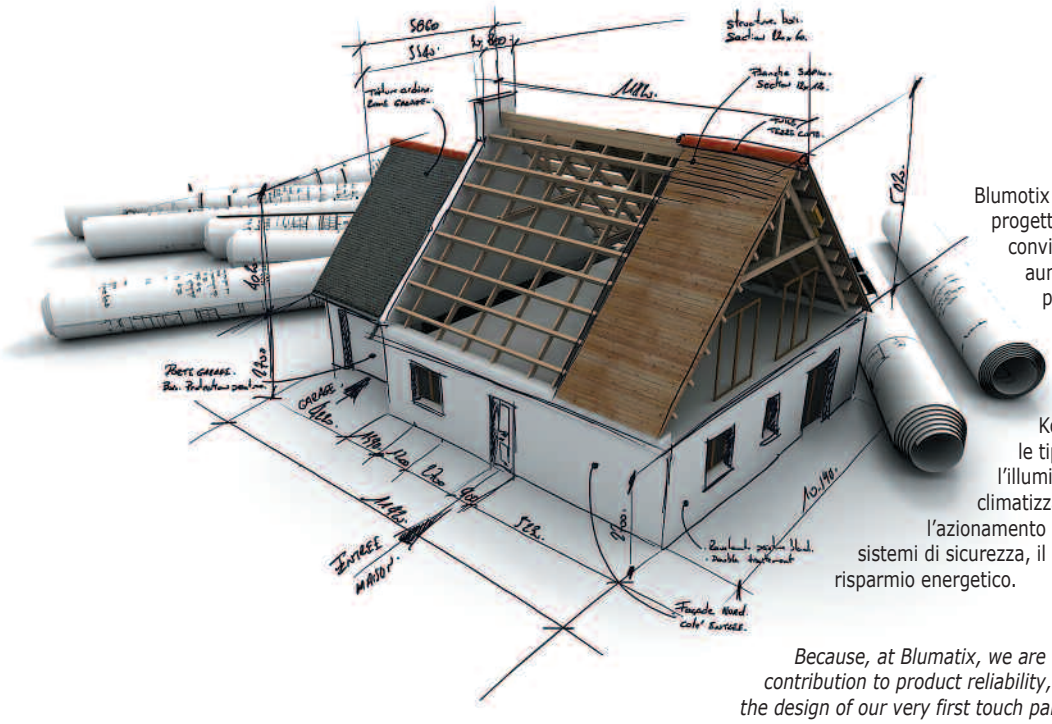

Blumotix ha aderito allo standard Konnex già dalla progettazione del suo primo touch panel, nella convinzione che uno standard condiviso potesse aumentare enormemente la capacità di realizzare prodotti affidabili.

Il sistema Konnex è stato approvato quale standard europeo (EN50090) e internazionale (ISO/IEC 14543) di impianti di home e building automation.

Konnex può essere impiegato per svolgere tutte le tipiche funzioni di un impianto evoluto quali l'illuminotecnica, la gestione del riscaldamento e la climatizzazione, il controllo degli accessi e l'azionamento di serramenti, l'allarme anti-intrusione e i sistemi di sicurezza, il controllo carichi elettrici e la gestione del risparmio energetico.

Because, at Blumatix, we are convinced that common standards are a major contribution to product reliability, we have implemented Konnex standards from the design of our very first touch panel. Konnex standards have now been adopted as the European standard (EN50090) and international standard (ISO/IEC 14543) for home and building automation. Konnex standards can be used to deliver all the functions typically demanded of advanced lighting, heating and air conditioning, access control and door automation, burglar alarms and building security systems, and to control electrical loads and optimise energy saving.

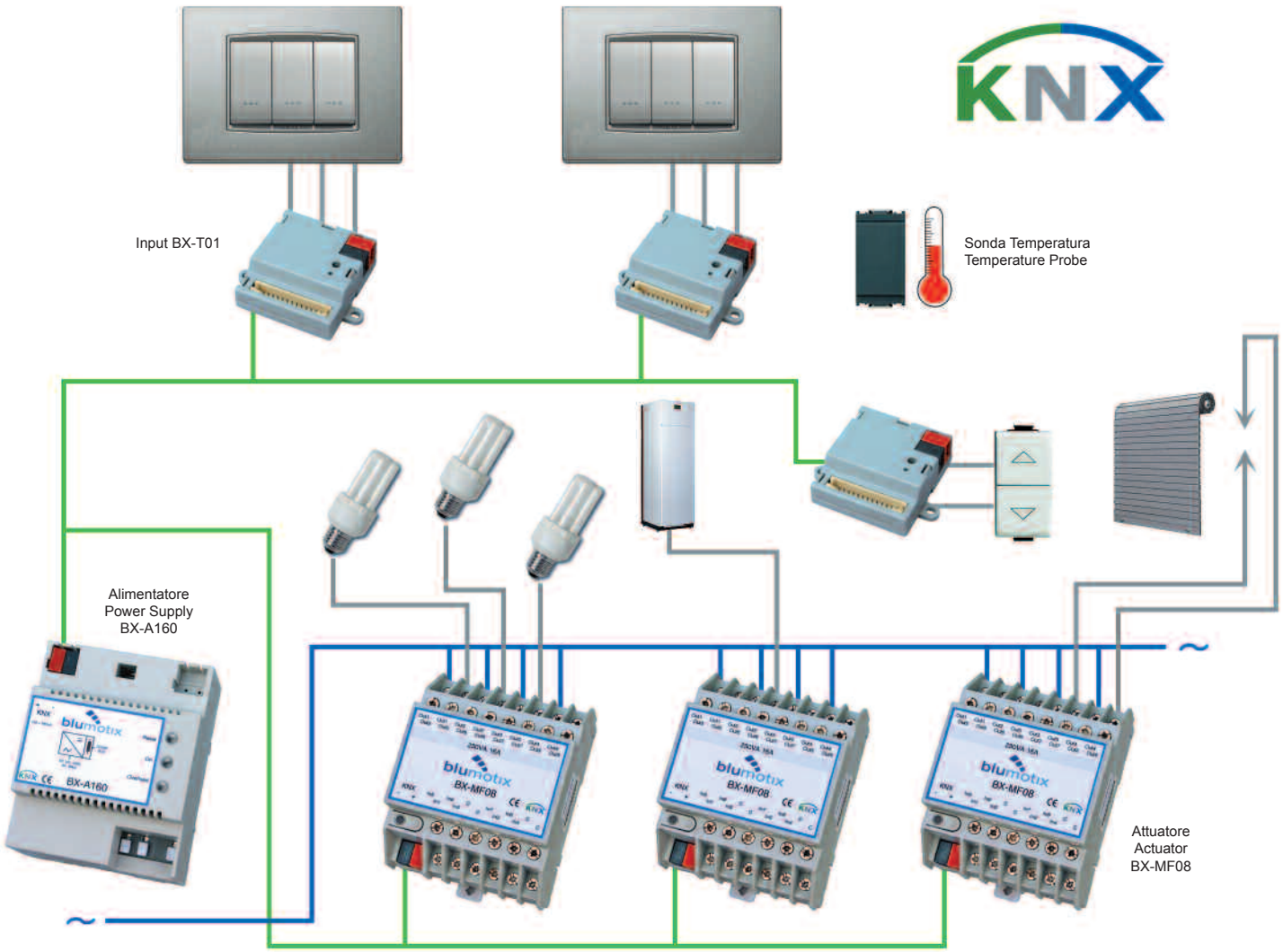

Blumotix s.r.l.

Via Bedazzo, 2 - 48022 Lugo (RA) - ITALY
tel. + 39 0545 1895254
www. blumotix.it - info@blumotix.it